ИНСТРУКЦИЯ ПО СБОРКЕ

ГОРОД тел/факс: (347) 2-745-245 / 216-41-12, e-mail: ck@ckgorod.ru, www.ckgorod.ru

Шкафы серии ШРК и ШРЭК

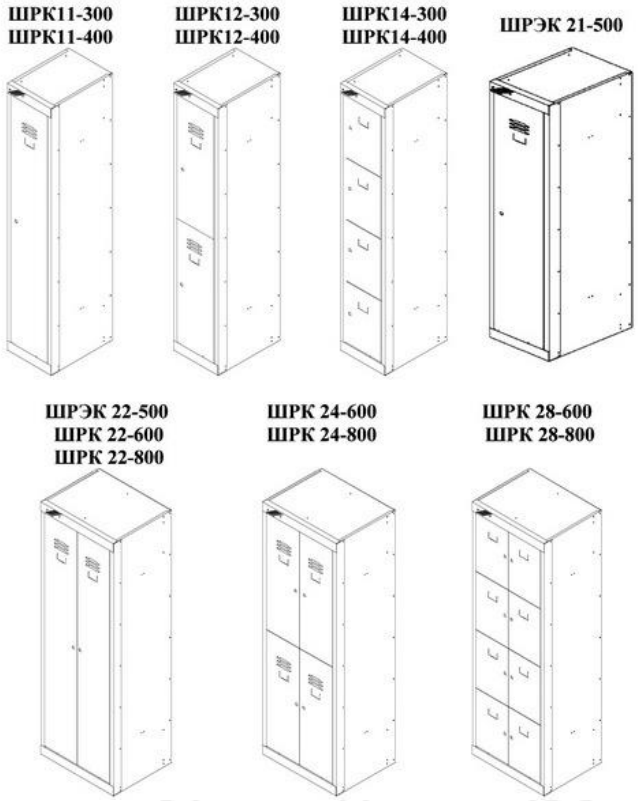

! Все работы по сборке шкафов проводить на чистой горизонтальной поверхности (удобнее на столе).

Аккуратно вскрыть упаковку. Проверить комплектность поставки.

1. Положить на стол или другую ровную поверхность стенку заднюю. По длинным краям разместить боковины таким образом, чтобы отгибы задней стенки оказались внутри отгибов стенок боковых. Совместить отверстия на отгибах стыкуемых деталей. Склепать боковины и стенку заднюю.

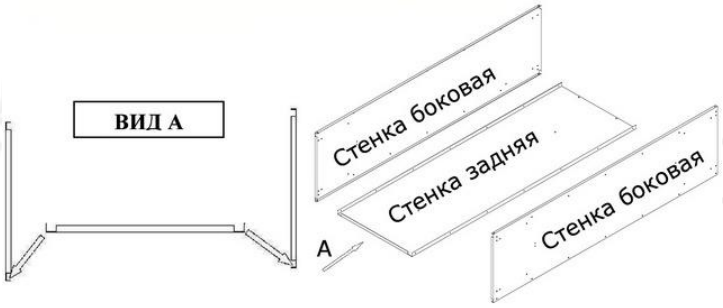

Рис.1

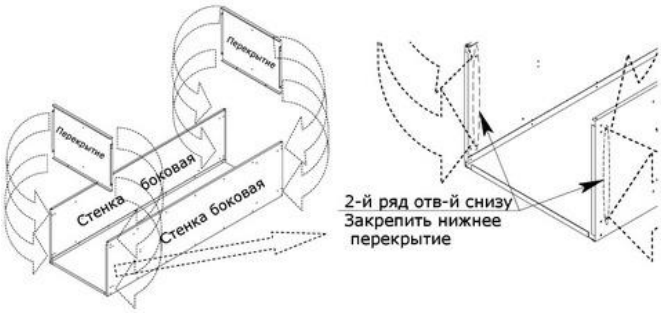

2. Установить перекрытия (рис.2). Двойной гиб перекрытий развернуть в сторону лицевой поверхности шкафа. Закрепить перекрытия на боковых стенках.

Для шкафов серии ШРЭК 21-500 установить 3-и перекрытия

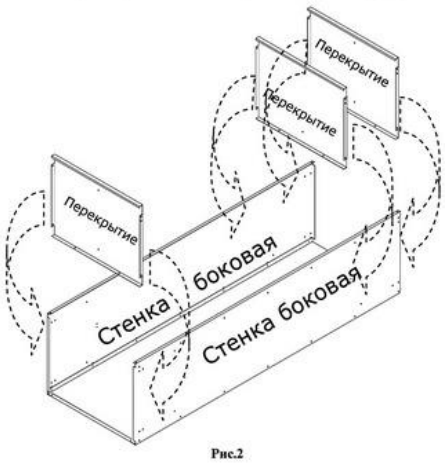

Рис.2

<u>Внимание</u> : Нижнее перекрытие закрепить <u>на 2-ом снизу ряду</u> отверстий боковых стенок.

3. Установить перегородку

Для шкафов ШРЭК22-500 ,ШРК22-600 , ШРК 22-800 ,ШРК24-600 ,ШРК24/800 , ШРК28-600,ШРК28-800 установить перегородку, как показано на рис.3а.

Рис.3а

Для шкафов ШРЭК21-500 установить перегородку, как показано на рис.3б.

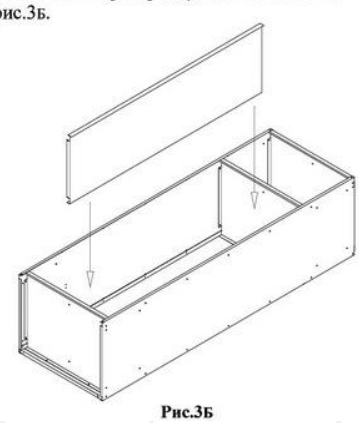

Рис.3Б

4. Установить полки. Двойной гиб полок развернуть в сторону лицевой поверхности шкафа. Склепать с боковинами (рис.4).
ВНИМАНИЕ!
Для двухсекционных шкафов полки сначала склепать между собой через перегородку и только потом закрепить на боковинах.

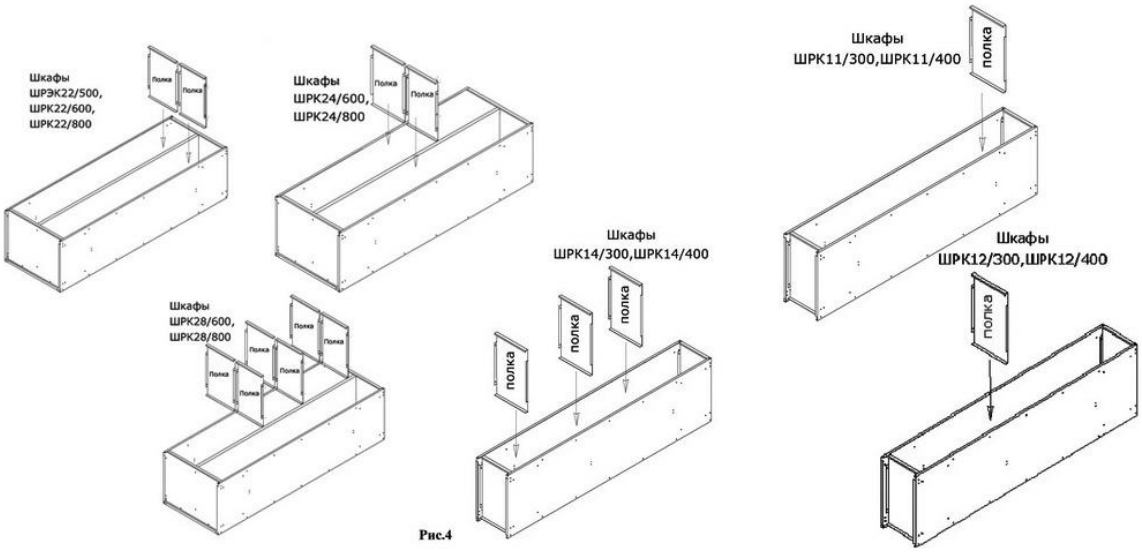

Рис.4

5. Установить панель лицевую. Отверстия для вентиляции расположить в верхней части шкафа. Закрепить заклёпками на боковинах. (Рис.5)

<u>Внимание:</u> Перед креплением крючков-держателей к полкам и перекрытиям вставьте трубку ПВХ в отверстия держателей.

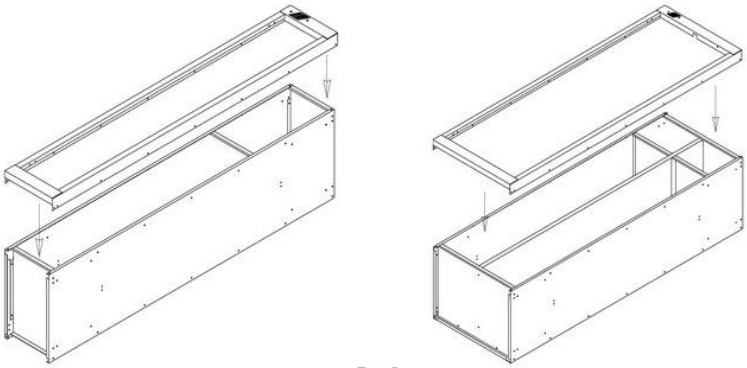

Рис.5

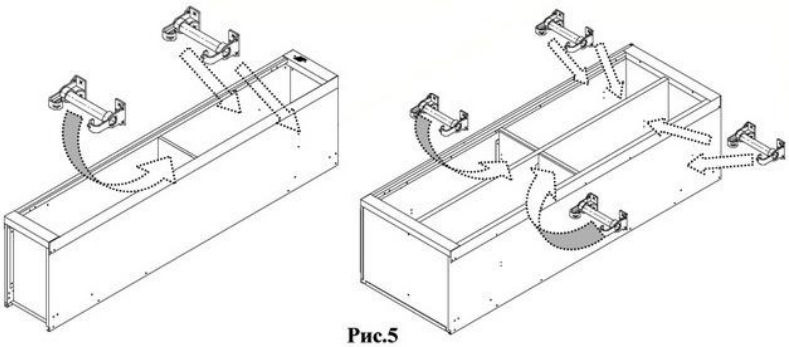

Рис.5

В шкафах серий ШРК11,ШРК22,ШРЭК21-500 и ШРЭК22-500 крючки пластиковые крепить к полкам (перекрытиям).
В шкафах ШРК12 и ШРК24 крючки крепятся, как показано на рис.5.
В верхней части шкафа крючки закрепить на стенках боковых и перегородке, в нижних секциях крючки крепить к полкам.

7.Закрепить двери на лицевой панели (рис.6).

8. Поставить шкаф вертикально. Для шкафов ШРЭК21-500, ШРЭК22-500 ,ШРК22-600 , ШРК 22-800 ,ШРК24-600 , ШРК24-800 ,ШРК28-600, ШРК28-800 на задней стенке крепить перекрытия и перегородку (рис.7).

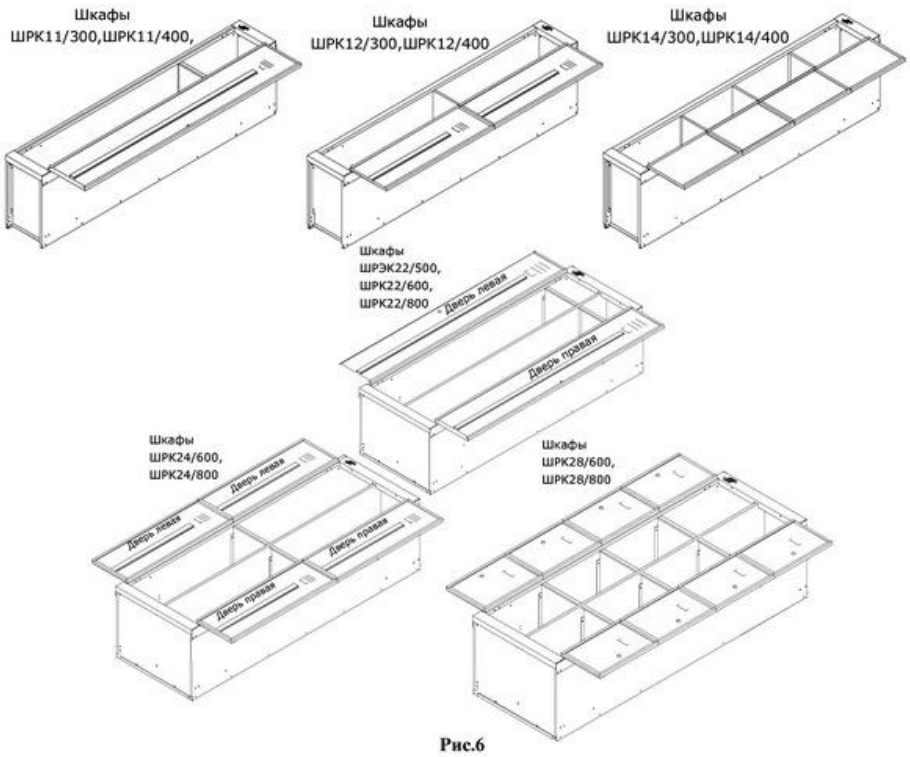

Рис.6

Рис.7

9. В двери шкафа установить замки.

Шкаф готов к эксплуатации

Комплектация

Поз.	Наименование	ШРК 11-300 11-400	ШРК 12-300 12-400	ШРК 14-300 14-400	ШРЭК 21-500	ШРЭК 22-500 ШРК 22 600-800	ШРК 24-600 24-800	ШРК 28-600 28-800
1	Панель лицевая, шт.	1	1	1	1	1	1	1
2	Дверь правая, шт.	1	2	4	1	1	2	4
3	Дверь левая, шт.	_	_	_	_	1	2	4
4	Стенка боковая, шт.	2	2	2	2	2	2	2
5	Перегородка, шт.	_	_	_	_	1	1	1
6	Стенка задняя, шт.	1	1	1	1	1	1	1
7	Перекрытие, шт.	2	2	2	3	2	2	2
8	Полка, шт.	1	1	3	_	2	2	6
9	Заклепка 04х6, шт.	40	44	60	51	55	61	97
10	Трубка ПВХ, шт.	1	2	_	2	2	4	-
11	Замок почтовый, шт.	1	2	4	1	2	4	8
12	Крючок-держатель трубки ПВХ, шт.	2	4		4	4	8	-
13	Винт М4х10, шт.	4	8	_	8	8	16	-
14	Гайка М4, шт	4	8		8	8	16	-
15	Паспорт-инструкция шкафа, шт.	1	1	1	1	1	1	1